www.agaram.lk

සියලුම හිමිකම් ඇවිරිනි / All Rights Reserved

Royal College - Colombo 07

රාජකීය විද්‍යාලය - කොළඹ 07

Grade 7 – First Term Test – April 2019

පළමු වාර පරීක්ෂණය - 2019 අප්‍රේල් - 7 ශ්‍රේණිය

කාලය : පැය 2
Time : 2 hour

Science – I

විද්‍යාව – I

නම :- .... පන්තිය : -....................... අංකය :-..........................

I කොටස

- ප්‍රශ්න සියල්ලට ම පිළිතුරු සපයන්න.
- නිවැරදි හෝ වඩාත් ගැලපෙන පිළිතුර තෝරා යටින් ඉරක් අඳින්න.
- මෙම ප්‍රශ්න පත්‍රය සඳහා එක් ප්‍රශ්නයකට ලකුණු 2 බැගින් ලකුණු 40 ක් හිමි වේ.

1. ඇතැම් ද්‍රව්‍ය පිරිමැදීම හේතු කොටගෙන ඒවාට සැහැල්ලු ද්‍රව්‍ය ආකර්ෂණය වේ.ඒ බව විද්‍යාත්මකව පළමු වරට පෙන්වා දෙන ලද්දේ,
   (1). ගිල්බර්ට් ලුවිස් විසිනි.
   (2). විලියම් සකර්බර්ග් විසිනි.
   (3). බෙන්ජමින් ෆ්‍රෑන්ක්ලින් විසිනි.
   (4). විලියම් ගිල්බර්ට් විසිනි.

2. ශාකයක පහත සඳහන් ලක්ෂණ දක්නට තිබුණි.
   - කඳ අතු බෙදේ.
   - මුදුන් මුලක් ඇත.
   - ජාලාභ නාරටි වින්‍යාසයක් පවතී.

   ඉහත ලක්ෂණවලින් යුත් ශාකය වන්නේ,
   (1). උණ (2) තෘණ (3) අඹ (4) පොල්

3. ධාරිත්‍රකය තුළ ගබඩා කළහැකි ආරෝපණ ප්‍රමාණය මනින ඒකකය හා එහි සංකේතය නිවැරදි ව සඳහන් වන්නේ පහත සඳහන් කවරකද?
   (1).ඇම්පියර් -Pa (2).ෆැරඩ් -F (3).ඇම්පියර්- F (4).ෆැරඩ් –Pa

4. ළපටි පුෂ්පය ආරක්ෂා කිරීමට දායක වන්නේ පුෂ්පයක පහත සඳහන් කවර කොටසද?
   (1).මණිපත්‍ර (2).දලපත්‍ර (3).පුමාංගය (4).ජායාංගය

agaram.lk

Agaram.LK - Keep your dreams alive!
Agaram.LK - Keep your dreams alive!

සියලුම හිමිකම් ඇවිරිනි / *All Rights Reserved*

5. ධන ලෙස ආරෝපිත වස්තුවක් තවත් ධන ලෙස ආරෝපිත වස්තුවකින් x .... වන අතර ඍණ ලෙස ආරෝපිත වස්තුවක් තවත් ඍණ ලෙස ආරෝපිත වස්තුවකින් y .... වීම සිදුවේ.ධන ලෙස ආරෝපිත වස්තුවක් තවත් ඍණ ලෙස ආරෝපිත වස්තුවක් මගින් z .... කෙරේ.

ඉහත වගන්තිවල x,y,z හිස්තැන්වලට වඩාත් ගැලපෙන වරණය මින් කවරක්ද?

(1). ආකර්ෂණය,විකර්ෂණය, විකර්ෂණය

(2). ආකර්ෂණය, ආකර්ෂණය, විකර්ෂණය

(3). විකර්ෂණය, ආකර්ෂණය, විකර්ෂණය

(4). විකර්ෂණය, විකර්ෂණය. ආකර්ෂණය

6. පිරිමදින ද්‍රව්‍යයට ධන ස්ථිති විද්‍යුත් ආරෝපනයක් ලැබෙන්නේ පහත කවර අවස්ථාවකදීද? / අවස්ථාවලදී ද?

A. වීදුරු දණ්ඩක් සේද රෙදි කැබැල්ලකින් පිරිමැදීම

B. එබනයිට් දණ්ඩක් ලෝම රෙදි කැබැල්ලකින් පිරිමැදීම

C. පොලිතින් දණ්ඩක් ලෝම රෙදි කැබැල්ලකින් පිරිමැදීම

(1). A අවස්ථාවේ දී (2).B අවස්ථාවේ දී

(3).C අවස්ථාවේ දී (4).සියලු අවස්ථාවල දී

7. සරල කෝෂයක් භාවිතා කර කුඩා LED එකක් දල්වා ගැනීමේ දී සිදුවන ශක්ති පරිවර්තනය වන්නේ,

(1).විද්‍යුත් ශක්තිය → ආලෝක ශක්තිය → තාප ශක්තිය

(2).රසායනික ශක්තිය → විද්‍යුත් ශක්තිය → ආලෝක ශක්තිය

(3).රසායනික ශක්තිය → විද්‍යුත් ශක්තිය → තාප ශක්තිය

(4).විද්‍යුත් ශක්තිය → රසායනික ශක්තිය → ආලෝක ශක්තිය

8. අවට පරිසරයේ පුෂ්ප හටගන්නා මෙන් ම පුෂ්ප හට නොගන්නා ශාක ද තිබේ.පහත ශාක අතරින් සපුෂ්ප ශාකයක් නොවන්නේ,

(1).කොස් (2).උක් (3).මඩු (4).පොල්

9. කොඳු ඇට පෙළක් සහිත සතුන් පමණක් අඩංගු පිළිතුර තෝරන්න.

(1).සමනළයා, වවුලා ,ගේ කුරුල්ලා (2).හූනා ,තලගොයා, කිඹුලා

(3).තෝරා, මෝරා, කකුළුවා (4). කපුටා, ගොළුබෙල්ලා, ගවයා

10. සරල කෝෂය තුළ භාවිතා කරන ජලීය ද්‍රාවණය හා එයට පිනෝල්ප්තලීන් දැමූවිට දැකිය හැකි වර්ණය නිවැරදි ව දක්වා ඇත්තේ කුමන වරණයේ ද?

(1).තනුක සල්ෆියුරික් අම්ලය - අවර්ණ (2).තනුක සල්ෆියුරික් අම්ලය - රෝස

(3).තනුක ඇසිටික් අම්ලය - නිල් (4).තනුක ඇසිටික් අම්ලය - රතු

Agaram.LK - Keep your dreams alive!

Agaram.LK - Keep your dreams alive!

සියලුම හිමිකම් ඇවිරිනි / *All Rights Reserved*

11. ආකන්දි මුල්, ආලග්න මුල්, වායව මුල් හා වායුධර මුල් සහිත ශාක සඳහා නිදසුන් ලෙස ගත හැකි වන්නේ,

(1).කැරටි, ඕකිඩ්, බුලත්, කිරල (2).කැරටි, බුලත් ,ඕකිඩ්, කිරල
(3).කැරටි, ඕකිඩ්, කිරල, බුලත් (4).කැරටි, බුලත්, කිරල, ඕකිඩ්

12. විද්‍යුත් චුම්බක ප්‍රේරණ මූලධර්මයට අනුව විද්‍යුත් ධාරාව නිපදවන උපාංග ඇතුළත් වරණය තෝරන්න.

(1).ඩයිනමෝව හා වියළි කෝෂය (2).වියළි කෝෂය හා ධාරිත්‍රකය
(3).ධාරිත්‍රකය හා විදුලි ජනකය (4).විදුලි ජනකය හා ඩයිනමෝව

13. සෝඩියම් ක්ලෝරයිඩ් නම් ලවණය බහුලව අඩංගු වන ජලය සහිත ස්ථානයකි.

(1).ගංගා (2).ඇළදොළ (3).මුහුදු (4).පොකුණු

14. උපකරණ හා විදුලි උත්පාදන ක්‍රමය නිවැරදි ව දක්වා ඇති පිළිතුර තෝරන්න.

(1).සූර්ය කෝෂය - චලනය මගින් (2).විද්‍යුත් කෝෂය - රසායනික ක්‍රියාවලියක් මගින්
(2).විදුලි ජනකය - සූර්ය ශක්තිය (4).ඩයිනමෝව - රසායනික ක්‍රියාවලියක් මගින්

15. ජලයේ සිසිලනකාරක ගුණය ප්‍රයෝජනයට ගන්නා අවස්ථාවක් නොවන්නේ,

(1).රත් වූ යන්ත්‍ර සිසිල් කිරීමේ දී
(2).වාහනවල එන්ජින් සිසිල් කිරීමේ දී
(3).උණු ජල බඳුනක් ඉක්මනින් නිවාගැනීමට ජලය තුළ තැබීමේ දී
(4).ආහාර හා ඔක්සිජන් සෛල වෙත පරිවහනය කිරීමේ දී

16. සමහර සතුන් තම සිරුරේ වර්ණය,පරිසරයේ වර්ණය සමග ගලපා ගනිමින් පරිසරයේ නොනැසී ජීවත්වේ.මෙය හඳුන්වන්නේ,

(1).පර්යටනය නමිනි. (2).කාලතරණය නමිනි.
(3).වේශාන්තරය නමිනි. (4).විලෝපීයතාව නමිනි.

17. එක්තරා දර්ශක වර්ගයක් අම්ල සමග රතු,තැඹිලි ,කහ වර්ණ ලබාදෙන අතර භස්ම සමග තද කොළ,නිල් ,දම් වර්ණ ලබාදේ.මෙම දර්ශකය විය හැක්කේ,

(1).ලිට්මස් කඩදාසි (2).P^H කඩදාසි (3).මෙතිල් ඔරේන්ජ් (4).පිනෝල්ප්තලීන්

18. රටහුනු කුඩු, නිල් කුඩු, කහ කුඩු, ලුණු කුඩු යන ද්‍රව්‍ය අතරින් ජලය සමග මිශ්‍රවන ආකාරය අනෙක් ඒවායින් වෙනස් ද්‍රව්‍ය කුමක්ද?

(1). රටහුනු කුඩු (2).නිල් කුඩු (3).කහ කුඩු (4).ලුණු කුඩු

Agaram.LK - Keep your dreams alive!
Agaram.LK - Keep your dreams alive!

agaram.lk

සියලුම හිමිකම් ඇවිරිනි / All Rights Reserved

19. සතුන්ගේ යම් බාහිර ලක්ෂණයක් පදනම් කරගෙන එම ලක්ෂණය තිබීම හෝ නොතිබීම මත සතුන් කාණ්ඩවලට වෙන් කිරීම .... නම්වේ.

(1).පුෂ්ප සටහන (2). දෙබෙදුම් සුවිය
(3).සත්ත්ව වර්ගීකරණය (4). සත්ත්ව නාමකරණය

20. ද්‍රාවණ කිහිපයක් පහත දැක්වේ.

A.විනාකිරි B.දෙහි යුෂ C.සබන් දියර

ඉහත ද්‍රාවණ අතරින් අම්ල ලෙස ක්‍රියාකරන ජලීය ද්‍රාවණය/ ද්‍රාවණ තෝරන්න.

(1). A පමණි. (2). A හා B පමණි. (3). B හා C පමණි. (4). C හා A පමණි.

Agaram.LK - Keep your dreams alive!
Agaram.LK - Keep your dreams alive!
agaram.lk

සියලුම හිමිකම් ඇවිරිනි / All Rights Reserved

Royal College - Colombo 07
රාජකීය විද්‍යාලය - කොළඹ 07

Grade 7 – First Term Test – April 2019
පළමු වාර පරීක්ෂණය - 2019 අප්‍රේල් - 7 ශ්‍රේණිය

Science – II
විද්‍යාව – II

Name :- .... Grade : -................ Index number:-....................

II කොටස

- **පළමු ප්‍රශ්නය ඇතුළු ව ප්‍රශ්න පහකට පිළිතුරු සපයන්න.**
- **පළමු ප්‍රශ්නයට ලකුණු 16 ක්ද අනෙක් සෑම ප්‍රශ්නයකට ම ලකුණු 11 ක් බැගින් ද හිමි වේ.**
- **මෙම ප්‍රශ්න පත්‍රය සඳහා හිමි ලකුණු සංඛ්‍යාව 60 ක් වේ.**

(1). විදුලි ජනනය සඳහා 7 ශ්‍රේණියේ සිසුන් පිරිසක් සකස් කළ රසායනික කෝෂයක් පහත දැක්වේ.

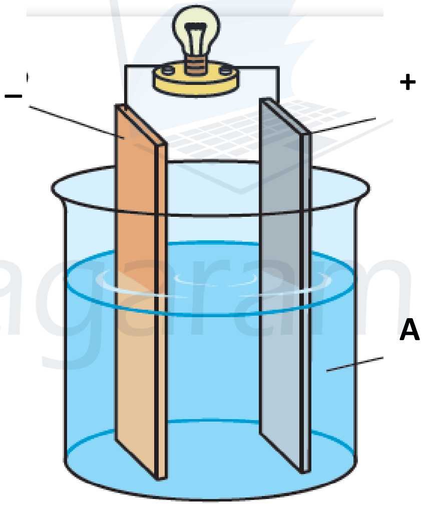

(i). A ලෙස යොදා ගත හැකි ද්‍රාවණය කුමක්ද? (ලකුණු 02)

(ii). එම ද්‍රාවණයට රතු හා නිල් ලිට්මස් කැබලි දෙකක් දැමූ විට කුමක් දැකිය හැකිද? (ලකුණු 02)

(iii). ඉහත රූපයේ පරිදි උපකරණ ඇටවුම සකස් කළ විට ලැබිය හැකි නිරීක්ෂණ දෙකක් ලියන්න. (ලකුණු 02)

(iv). ඉහත උපකරණ ඇටවුම හැඳින්විය හැකි පොදු නාමය කුමක්ද? (ලකුණු 02)

(v). මෙම ඇටවුමේ ධන අග්‍රය හා ඍණ අග්‍රය ක්‍රියාකරන ලෝහ වර්ග මොනවාදැයි වෙන වෙන ම ලියා දක්වන්න. (ලකුණු 02)

(vi). විදුලි ජනනය සඳහා ඉහත උපකරණ ඇටවුම භාවිතා කළ හැකිය.එහි ඇති දුර්වලතා දෙකක් ලියන්න. (ලකුණු 02)

Agaram.LK - Keep your dreams alive!
Agaram.LK - Keep your dreams alive!

සියලුම හිමිකම් ඇවිරිනි / *All Rights Reserved*

(vii). ඉහත දුර්වලතා මගහරවා ගනිමින් නිපදවා ඇති එදිනෙදා ජීවිතයේ අප භාවිතයට ගන්නා රසායනික කෝෂයක් නම් කරන්න. (ලකුණු 01)

(viii). විද්‍යුත් රසායනික කෝෂ ප්‍රධාන ආකාර දෙකකි.ඉහත කෝෂය අයත් වන්නේ ඉන් කවර වර්ගයට ද? (ලකුණු 01)

(ix). එම වර්ගයට අයත් තවත් විද්‍යුත් ප්‍රභවයක් ලියන්න. (ලකුණු 01)

(x). අග්‍ර නිවැරදි ව සම්බන්ධ කළ ඉහත වැනි ඇටවුම් කිහිපයක් හැඳින්විය හැකි නාමය කුමක් ද? (ලකුණු 01)

(2). ජලයේ ගුණ පිළිබඳ ව සොයා බැලීම සඳහා සිසුන් පිරිසක් විසින් සිදුකළ ක්‍රියාකාරකමක් පහත දැක්වේ.

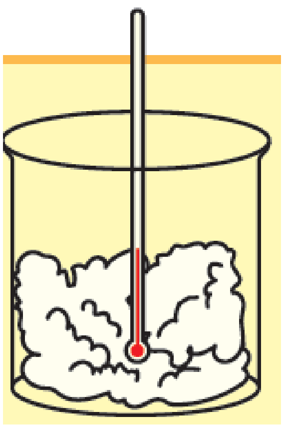

වියළි පුළුන්

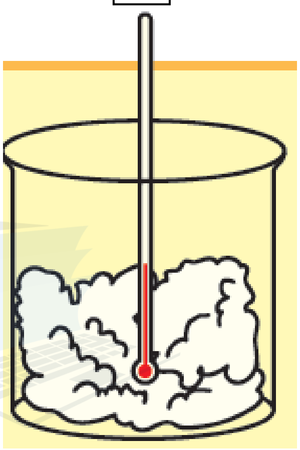

තෙත පුළුන්

එහි දී ලද පාඨාංක කිහිපයක් පහත දැක්වේ.

ආරම්භක උෂ්ණත්වය	A ඇටවුම 30 ^0C	B ඇටවුම 30 ^0C
අවසාන උෂ්ණත්වය	A ඇටවුම 30 ^0C	B ඇටවුම 27 ^0C

(i). ඉහත ක්‍රියාකාරකමේ දී ලැබී ඇති නිරීක්ෂණය කුමක්ද? (ලකුණු 01)

(ii). එම නිරීක්ෂණයට අනුව ඔබට හඳුනාගත හැකි ජලය සතු ගුණාංගය කුමක්ද? (ලකුණු 01)

(iii). ඉහත ජලය සතු ගුණාංගය එදිනෙදා ජීවිතයේ දී භාවිතා වන අවස්ථා 02ක් ලියන්න. (ලකුණු 02)

(iv). ඉහත ගුණය හැරුණුවිට ජලය සතු වෙනත් විශේෂ ගුණ 02ක් සඳහන් කරන්න. (ලකුණු 02)

(v). සංශුද්ධ ජලයට රතු හා නිල් ලිට්මස් කැබලි දෙකක් දැමූ විට දැකිය හැක්කේ කුමක් ද? (ලකුණු 02)

(vii). එමගින් එළඹිය හැකි නිගමනය කුමක් ද? (ලකුණු 02)

www.agaram.lk

සියලුම හිමිකම් ඇවිරිනි / All Rights Reserved

(viii). ලිට්මස් කඩදාසි දැමූ ඉහත සංශුද්ධ ජලයට අම්ල බිංදු කිහිපයක් දැමූ විට ලිට්මස්වල සිදුවන වර්ණ විපර්යාසය ලියන්න. (ලකුණු 01)

(3). (A). පහත දැක්වෙන්නේ 7 ශ්‍රේණියේ සිසුන් පිරිසක් තම විද්‍යා කණ්ඩායම් ක්‍රියාකාරකමේ දී සකස් කරන ලද සරල ධාරිත්‍රකයක ආකෘතියකි.

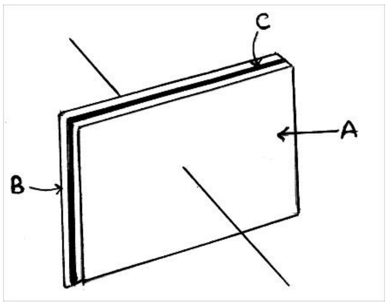

(i). ධාරිත්‍රකයක් යනු කුමක් ද? (ලකුණු 01)

(ii). ඉහත රූප සටහනේ A,B,C කොටස් නම් කරන්න. (ලකුණු 03)

(iii). වියළි කෝෂයක් භාවිතයෙන් ඉහත සරල ධාරිත්‍රකය ආරෝපණය කරන අයුරු සම්මත සංකේත යොදා ගනිමින් (පරිපථ සටහන) ඇඳ දක්වන්න.(ලකුණු 02)

(iv). ධාරිත්‍රක භාවිතා වන ඉලෙක්ට්‍රෝනික උපාංග 02 ක් ලියන්න. (ලකුණු 01)

(B). ද්‍රව්‍ය පිරිමැදීම හේතුවෙන් ඇතැම් ද්‍රව්‍යවලට පුළුන්, කඩදාසි කැබලි වැනි සැහැල්ලු දෑ ආකර්ෂණය වීම සිදුවේ.

(i). පිරිමැදීම හේතුවෙන් ද්‍රව්‍යවලට ඇතැම් දෑ ආකර්ෂණය වන්නේ ඇයි? (ලකුණු 01)

(ii). එම සංසිද්ධිය කුමන නමකින් හැඳින්වේ ද? (ලකුණු 01)

(iii). වීදුරු දණ්ඩක් සේද රෙදි කැබැල්ලකින් පිරිමැදීමේ දී වීදුරු දණ්ඩේ ඍණ ආරෝපිත අංශු සේද රෙදි කැබැල්ලට ගමන් කරන්නේ නම් පිරිමැදීමෙන් පසු ඒවායේ ආරෝපණ ස්වභාවය කෙබඳුදැයි වෙන වෙන ම ලියන්න. (ලකුණු 02)

(4). (A). සපුෂ්ප ශාකයක කොටස් කිහිපයක් පහත දැක්වේ.

- ශාක පත්‍ර
- ශාක කඳ
- මුල්
- පුෂ්ප

(i). ශාකය පසට සම්බන්ධ කිරීම සඳහා දායක වන කොටස කුමක් ද? (ලකුණු 01)

(ii). එම කෘත්‍ය හැරුණු විට ඔබ විසින් සඳහන් කළ ශාක කොටස මගින් ඉටුවන වෙනත් ප්‍රධාන කෘත්‍යයක් ලියන්න. (ලකුණු 01)

(iii). ශාකවල දැක්වෙන ප්‍රධාන මූල පද්ධති ආකාර දෙක පහත දැක්වේ.

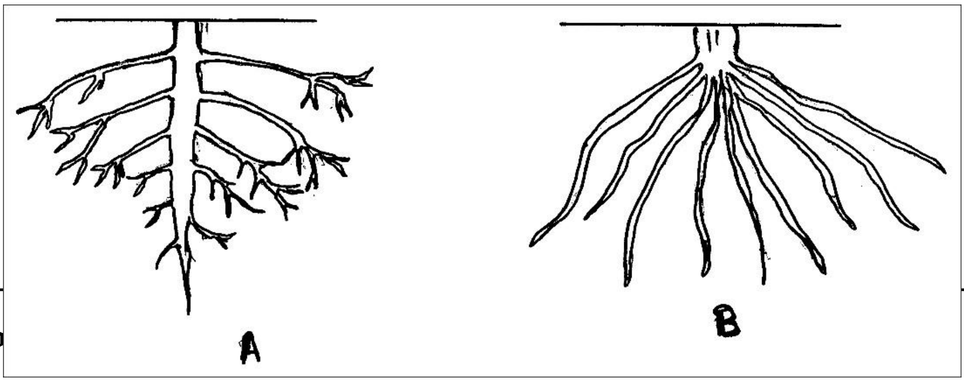

Agaram.LK - Keep your dreams alive!
Agaram.LK - Keep your dreams alive!
agaram.lk

www.agaram.lk

සියලුම හිමිකම් ඇවිරිනි / All Rights Reserved

A හා B මූල පද්ධති මොනවාදැයි ලියන්න. (ලකුණු 02)

(iv). ඉහත A හා B මූල පද්ධති සහිත ශාක වලට උදාහරණයක් බැගින් ලියන්න. (ලකුණු 01)

(B). ශාකවල හට ගන්නා ආගන්තුක මුල් වර්ග කිහිපයක් පහත දැක්වේ.

- වායව මුල්
- ආකන්දි මුල්
- කයිරු මුල්

(i). ආගන්තුක මුල් යනු මොනවා ද? (ලකුණු 01)

(ii). ඉහත සඳහන් මුල් හැරුණුවිට ඔබ දන්නා වෙනත් ආගන්තුක මුල් වර්ග දෙකක් ලියන්න. (ලකුණු 02)

(iii). ආහාර සංචිත කරගන්නේ ඉහත සඳහන් කුමන මුල් වර්ගයෙන් ද? /වර්ගවලින් ද?

(ලකුණු 01)

(iv). මුදුන් මුලෙහි ආහාර සංචිත කර ගන්නා ශාක සඳහා නිදසුන් දෙකක් ලියන්න.

(ලකුණු 02)

(5). 7 ශ්‍රේණියෙහි ඉගෙනුම ලබන ශිෂ්‍යයෙක් පොකුරු වද මල් කිහිපයක් ජලයේ තම්බා සිසිල් බීමක් වැනි වර්ණවත් ද්‍රාවණයක් පිළියෙළ කළේය.එයට දෙහි යුෂ මිශ්‍රවීමත් සමඟ සිදු වූ දෙයින් ඔහු මවිතයට පත්විය.

(i). එහි දී සිදුවන්නට ඇත්තේ කුමක් ද? (ලකුණු 01)

(ii). වදමල් තැම්බූ ජලය මෙහිදී ක්‍රියාකර ඇත්තේ කුමක් ලෙස ද? (ලකුණු 01)

(iii). දෙහි යුෂ හමුවේ සිදු වූ දෙයට හේතුව කුමක් ද? (ලකුණු 01)

(iv). ඔබට සාදා ගත හැකි වදමල් තැම්බූ ජලය වැනි වෙනත් ද්‍රව්‍ය දෙකක් ලියන්න. (ලකුණු 02)

(v). විද්‍යාගාරයේ ඇති ද්‍රාවණ බෝතලයක ලේබලය ගැලවී තිබුණි.එහි ඇති ද්‍රාවණය අම්ලයක් හෝ භස්මයක් දැයි හඳුනා ගැනීමට ඔබට භාවිතා කළ හැකි විද්‍යාගාරයේ භාවිතා වන

(a). කඩදාසි වර්ග දෙකක් ලියන්න. (ලකුණු 02)

(b). ද්‍රව ලෙස පවතින ද්‍රව්‍ය දෙකක් ලියන්න. (ලකුණු 02)

(vi). ඔබ දන්නා ආම්ලික හෝ භාස්මික නොවන ද්‍රව හෝ ද්‍රාවණ සඳහා නිදසුන් දෙකක් ලියන්න. (ලකුණු 02)

(6). (A). පහත වගන්ති නිවැරදි නම් (√) ලකුණ ද වැරදි නම් (×) ලකුණ ද යොදන්න.

agaram.lk

Agaram.LK - Keep your dreams alive!

Agaram.LK - Keep your dreams alive!

සියලුම හිමිකම් ඇවිරිනි / All Rights Reserved

(i). සතුන්ගේ බාහිර ලක්ෂණ පදනම් කරගනිමින් ඔවුන් වර්ග කළ හැකිය. ( )

(ii). වවුලා, කපුටා, සමනළයා යන සතුන්ගේ සංචරණ ක්‍රම එක සමානවේ. ( )

(iii). පිඹුරාට කොඳු ඇට පෙළක් නොමැත. ( )

(iv). ජේර කොළයා වේශාන්තරය දක්වන ජීවියෙකි. ( )

(v). මාළුවාට සංචරණය සඳහා අනාකූල හැඩය වැදගත්වේ. ( )

(vi). පිහිනීම මගින් සංචරණය සිදු කරන ඩොල්ෆින් මුහුදේ ජීවත් වන මත්ස්‍යයෙකි. ( )

(ලකුණු 01 × 6 = 06)

(B). සුදුසු පද වරහන් තුළින් තෝරා හිස්තැන් පුරවන්න.

(අනුවර්තන, අපෘෂ්ඨවංශී, පෘෂ්ඨවංශීන්, දිවියා, අනාකූල හැඩය)

(i). වේශාන්තරය නිසා .... ට ගොදුරට නොපෙනී ගොදුර කරා ළඟාවීමට හැකියාව ලැබිඇත.

(ii). ජීවීන් තම පරිසරයට දක්වන හැඩගැසීම් .... ලෙස හඳුන්වයි.

(iii). .... යනු කොඳු ඇට පෙළක් සහිත සතුන් ය.

(iv). සළඹයා ....සත්වයෙකි.

(v). පක්ෂීන්ට තම .... පියෑඹීමට උපකාරී වී තිබේ.

(ලකුණු 01 × 5 = 05)

(7). (A). ඇතැම් ශාකවල පුෂ්ප හට ගනී. සමහර ශාකවල පුෂ්ප හට නොගනී.

(i). පුෂ්ප හට ගන්නා ශාක හා පුෂ්ප හට නොගන්නා ශාක හඳුන්වන විශේෂ නාමයන් මොනවාදැයි ලියන්න. (ලකුණු 02)

(ii). සැල්විනියා හා නෙළුම් ශාක අතර ඇති ප්‍රධාන වෙනස්කම කුමක්ද? (ලකුණු 01)

(iii). නාග දරණ ඵලවල කොකු වැනි ව්‍යුහ පිහිටා තිබේ.එයට හේතුව කුමක් ද? (ලකුණු 01)

(iv). එවැනි ශාක සඳහා වෙනත් නිදසුන් දෙකක් ලියන්න. (ලකුණු 02)

(v). ඵල හා බීජ ව්‍යාප්ත වන වෙනත් ක්‍රම දෙකක් ලියන්න. (ලකුණු 02)

A. කලංකය B. පරාගධානිය C. කීලය D. සූත්‍රිකාව E. ඩිම්බ කෝෂය

(i). ඉහත කොටස්වලින් පුමාංගයට අයත් කොටස් හා ජායාංගයට අයත් කොටස් මොනවා

Agaram.LK - Keep your dreams alive!
Agaram.LK - Keep your dreams alive!

සියලුම හිමිකම් ඇවිරිනි / *All Rights Reserved*

දැයි ලියන්න. (ලකුණු 02)

(ii). පරාගනයෙන් පසුව ඵලය බවට පත් වන්නේ ඉහත කුමන ව්‍යුහය ද? (ලකුණු 01)

Agaram.LK - Keep your dreams alive!

Agaram.LK - Keep your dreams alive!

agaram.lk